WELDED SPACER PLATES

溶接スペーサ

RoHS10

ナビCode **YSGB** シングルリブ付 —4穴—

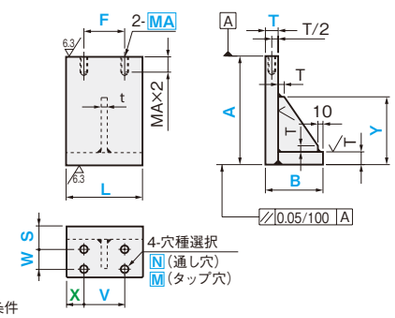

加工条件 ①

ナビCode **YSGE** シングルリブ付 —4長穴—

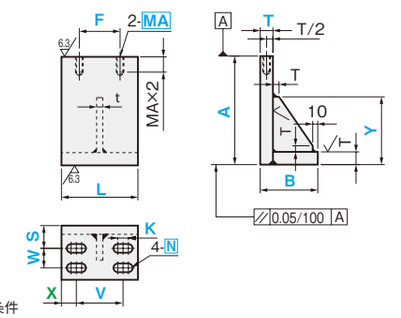

加工条件 ①・②

■穴種選択表

穴種	通し穴	タップ穴	
Code	N	M・MA	
形状図		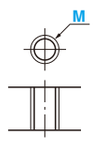 有効長は最大M×2	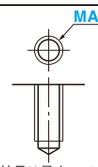 有効長は最大MA×2

加工仕様

寸法	ボルト呼び径 3	4	5	6	8	10	12	16	20
d	3.5	4.5	5.5	6.5	9	11	14	18	22

■Cナビ専用ナビCode〔4長穴（縦）・高さ精級〕

ハイフン付のナビCodeはCナビ専用です。詳細はP.23をご覧ください。

高さ寸法1mm単位　並級（一般公差）タイプ	高さ寸法0.1mm単位　精級（公差±0.02）タイプ		
4長穴（縦）	4穴	4長穴（横）	4長穴（縦）
YSGE-2	YSGB-1	YSGE-1	YSGE-3
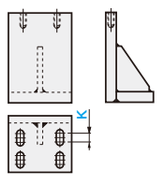	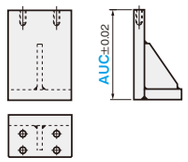	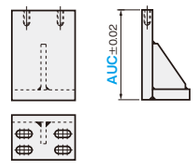	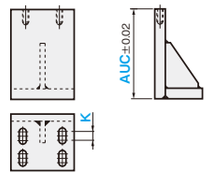

MS 材質・処理/通常出荷日

材質	表面処理	Code	出荷日	ストーク
SS400 焼鈍し + ショットブラスト	処理無	SA	5	×
	四三酸化鉄皮膜	SAB	8	
	パーカー	SAP	10	
	無電解ニッケルメッキ	SAM	8	
A5052 ショットブラスト	処理無	AB	8	
	アルマイト（白色）	ABW	10	
	アルマイト（黒色）	ABB		
SUS304 ショットブラスト	処理無	SUB	8	

ナビCode	材質・表面処理 Code	選択 T	指定1mm単位 A	B	L	Y
YSGB YSGE	(SS400) SA SAB SAP SAM	9 12 16 / 19 25 32	50〜300	50〜200	50〜300	30〜250
	(A5052) AB ABW ABB	10 12 15 / 20 25 30	100〜300		100〜300	
	(SUS304) SUB	10 12 15 / 20 25 30	50〜200		50〜200	

ナビCode	指定0.1mm単位 K	X	V	S	W	穴種選択 Code	呼び径	0.1mm単位 F	タップ選択 MA
YSGB	—	X	V	S	W	N M	0（穴なし） 3 4 5 6 8 10 12 16 20	F	0（穴なし） 3 4 5 6 8 10 12 16 20
YSGE	K								

加工条件

（適用条件は図枠内参照）
① Y>T×2
② K≦N×3

加工仕様

指示なき面取りはC0.2〜0.5
T寸法公差
A・B・L寸法100mmに対する各面の寸法公差

材質	T公差
SS400 A5052	±0.5/100
SUS304	±0.65/100

リブの板厚は下図になります。

T	9・10・12	15・16	19・20	25	30・32
t	6	9(10)	12	15	20

リブの板厚（t）両面は（✓）
t(10)はA5052のときの板厚です。

接合部は溶接構造になります。

溶接ビード

材質	ビード長さ(f)
SS400	max10
A5052	max15
SUS304	max10

溶接ビードと穴の干渉に注意。

共通加工条件 P.263も必ずご確認ください。
寸法Xの指定を省略可。センターに均等配置になります。
X省略：X=(L−V)/2
□穴は0（穴無し）指定可。
N・M=0を指定する時は、K・X・V・S・W=0を指定
MA=0を指定する時は、F=0を指定

注文例

ナビCode - 材質Code - T - A - B - L - Y - K - X - V - S - W - 穴種選択Code・呼び - F - MA - オプション

YSGB - ABW - T15 - A200 - B65 - L150 - Y70 - V100 - S25 - W30 - N8 - F90 - MA6

OP オプション

	A寸法公差変更	A寸法公差変更+指定単位変更	タップ穴追加工	側面タップ穴追加工		長穴角度変更
オプション		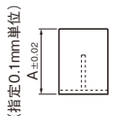		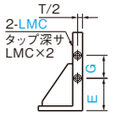		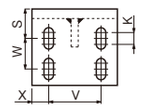
Code	AKC	AUC	MC	LMC	RMC	RC
オプション規格	A寸公差を±0.02に変更	A寸指定単位を0.1mmに変更し、公差を±0.02に変更	L寸センターにタップ穴を1個追加します。	側面にタップ穴を追加します。LMC=3・4・5・6・8・10（選択範囲）E・G=指定0.1mm単位	側面にタップ穴を追加します。RMC=3・4・5・6・8・10（選択範囲）H・J=指定0.1mm単位	長穴を長穴中心に90°回転させます。
指定方法	AKCの後にA寸法と同数値を指定（例）〜−AKC150	AをAUCに変えて指定（例）〜−AUC150.3	MCを型式末尾に追加（例）〜−MC	LMCを型式末尾に追加（例）〜−LMC5−E50−G25	RMCを型式末尾に追加（例）〜−RMC5−H50−J25	RCを型式末尾に追加（例）〜−RC
@/1 Code	A50〜100: 1,600 / A101〜200: 2,700 / A201〜300: 3,700	AUC 50〜100: 1,600 / AUC 100.1〜200: 2,700 / AUC 200.1〜300: 3,700	400	1,000	1,000	無料
適用商品	全て	全て	全て	全て	全て	YSGEのみ